Esmerilhadeira Angular

MANUAL DE INSTRUÇÕES

3 Meses de Garantia

115mm/600Watt

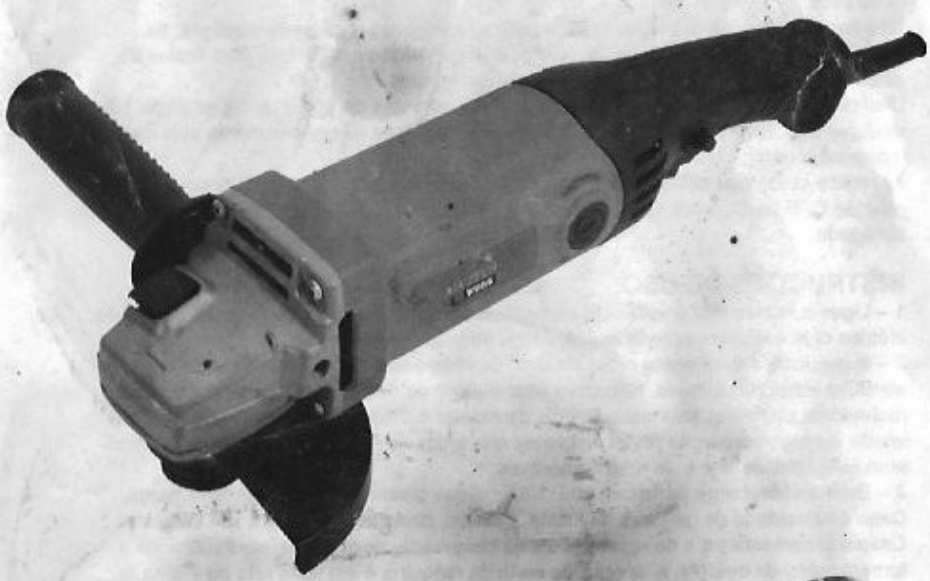

MK TECH WORK

CE

230V~60Hz

INSTRUÇÕES PARA A SEGURANÇA, OPERAÇÃO E MANUTENÇÃO

Leia as seguintes instruções antes de ligar a esmerilhadeira.
Instruções de segurança.
Mantenha limpa a zona de trabalho. A zona de trabalho deve ser mantida organizada e corretamente iluminada.
Postura correta e roupa adequada. Concentre-se no trabalho e mantenha o equilíbrio corporal. Use roupa adequada e óculos de segurança para evitar possíveis lesões. Use o disco abrasivo indicado para cada trabalho. O Disco abrasivo deve ser um aglomerado de resina sintética e fibra reforçada, com uma velocidade linear de segurança não inferior a 80 metros por segundo. Caso o disco tenha ficado sem ser usado por mais de um ano, antes de voltar a usá-lo submeta-o a uma prova de resistência rotacional. Esteja atento ao protetor do disco. Não ligue a ferramenta caso ele esteja desmontado. Caso vá utilizar um protetor substitutivo, este deverá ser de aço ou de um material com a mesma resistência. O ângulo de abertura do protetor não deverá ser maior de 180 graus.
Lugares proibidos para o uso da ferramenta: não se deve usar a amoladora em ambientes de umidade, calor ou chuva, nem em lugares com gases explosivos ou vapores corrosivos.
Não force o cabo de energia. Nunca esticar ou trocar o cabo de energia. Se necessário, usar uma extensão. Não coloque o cordão em contato com fontes de calor, óleos, etc. Proteja-o de cortes ou esmagamentos.
Desligue a tomada depois de usar a ferramenta ou antes de trocar qualquer peça. Não desligue a tomada tirando do cabo de alimentação. Evite que a ferramenta seja ligada de forma inesperada.
Assegure-se de que antes de conectar o cordão de energia o interruptor esteja na posição OFF (desligado). Quando precisar deslocar-se com a máquina, não o faça com ela ligada.

INSTRUÇÕES DE USO

1 – Ligue a ferramenta à voltagem específica. Não deve ligar a ferramenta a uma rede elétrica cuja voltagem exceda mais de 10% da voltagem especificada.
2 – Inspecione a ferramenta antes do uso. Deve inspecionar cuidadosamente o disco abrasivo antes de utilizá-la. Não deve usar o disco se estiver quebrado ou apresentar rachaduras ou ruídos anormais. Depois de montar o disco, deixe que este funcione a vácuo durante um minuto para comprovar que todas as peças com movimento funcionam com suavidade e sem ruídos anormais.
3 – Evite a sobrecarga da ferramenta. Não aplique pressão excessiva à ferramenta. Caso a velocidade de giro caia de forma anormal, diminua a pressão imediatamente. Caso a ferramenta pare de repente ou seja bloqueada, deve cortar imediatamente o fornecimento de energia. A direção de corte da máquina é em linha reta ou inclinada.

4 – Substitua os carvões periodicamente. Deverá trocar os carvões gastos que se encontram nas laterais da máquina, o mau contato com o rotor produzirá faíscas que o danificarão. Sempre devem trocar ambos os carvões ao mesmo tempo.
5 – Não use a ferramenta nos seguintes casos: Se qualquer falha de isolamento, ruptura do cabo de alimentação ou da tomada, ou mau contato do interruptor produzindo incêndio ou excesso de faíscas , etc.; deixe de usar a ferramenta e leve-a até um agente de serviço técnico autorizado para consertá-la.
6 – Mantenha a ferramenta sempre limpa. Deve manter limpa e livre qualquer obstrução à passagem de ar para facilitar a ventilação da ferramenta. Após o uso, limpe a ferramenta para mantê-la no melhor estado.
7 – Manipular a ferramenta com cuidado para evitar que sofra pancadas ou seja molhada.

SUPORTE PARA AMOLADORA

Assegure-se de que se encontre bem fixado e que não apresente pequenos defeitos. A regulagem da distância entre o disco e o suporte fixo deve ser realizada com a máquina parada. Use uma chave de tubo apropriada segundo a referência. POSSÍVEIS FALHAS E SUAS SOLUÇÕES. FALHA 1: O motor não funciona.
CAUSA: 1 . Conexões soltas ou cortes de fornecimento elétrico. 2. Não funciona o interruptor ou o contato não é bom. 3. Os cabos da armadura ou do estator estão queimados. 4. Há um curto-circuito nos cabos do estator. SOLUÇÃO: 1. Verifique se a unidade está corretamente conectada. 2. Leve a máquina a um Serviço Técnico Autorizado. FALHA: 2. O motor emite um ruído anormal, não tem arranque ou funciona lentamente. CAUSA: 1. As conexões do interruptor estão queimadas. 2. Obstrução mecânica. 3. Pressiona-se com muita força a ferramenta, o motor está sobrecarregado. 4. A armadura teve um leve curto-circuito ou está em circuito aberto.
SOLUÇÃO: EM TODOS OS CASOS, LEVE A MÁQUINA A UM SERVIÇO TÉCNICO AUTORIZADO. NÃO TENTE CONSERTÁ-LA, UMA VEZ QUE PERDERÁ TODA A GARANTIA.
FALHA: 3. A caixa principal esquenta demais.
CAUSA: 1. Há uma falta de óleo na caixa principal ou a caixa está suja. 2. Entraram materiais estranhos ou o encaixe das engrenagens está muito apertado.
SOLUÇÃO: LEVE A MÁQUINA A UM SERVIÇO TÉCNICO AUTORIZADO PARA FAZER UMA MANUTENÇÃO.
FALHA: 4. O motor funciona, porém o disco não gira.
CAUSA: 1. Está quebrado o eixo ou a cavilha de meia lua. 2. Não está apertada a porca da engrenagem cônica pequena.
SOLUÇÃO: LEVE A MÁQUINA A UM SERVIÇO TÉCNICO AUTORIZADO.
FALHA: 5. A carcaça esquenta demais.
CAUSA: 1. A carga de trabalho é muito pesada. 2. Os cabos estão molhados. 3. Não está corretamente montada. 4. Caiu a voltagem de fornecimento
SOLUÇÃO: 1. Reduza a pressão sobre a máquina. Faça funcionar a máquina a vácuo para reduzir a temperatura do motor. 2. Regule a voltagem do fornecimento.

FALHA: 6. Produz-se uma grande crepitação no comutador.
CAUSA: 1. Ocorre um curto-circuito na armadura ou está em circuito aberto. 2. Não está limpa a superfície do comutador.
SOLUÇÃO: LEVE A MÁQUINA AO SERVIÇO OFICIAL.

DESCRIÇÃO

1. Interruptor de ligado/desligado.
2. Cabo lateral
3. Trava-disco

A garantia expirará imediatamente se esta ferramenta for usada para trabalhar sobre: alvenaria, mármores, cerâmicas, paredes ou outros elementos que soltem pós abrasivos ou arenosos.

INSTRUÇÕES DE SEGURANÇA

Atenção! Quando usar ferramentas elétricas, observe as seguintes medidas fundamentais de segurança, a fim de reduzir o risco de descarga elétrica, lesões pessoais ou de incêndio.

Leia e observe todas estas instruções antes de usar a ferramenta.

1. Mantenha a ordem na sua área de trabalho.
- A desordem na área de trabalho aumenta o risco de acidente.
2. Leve em conta o ambiente da área de trabalho.
- Não exponha as ferramentas elétricas à chuva. Não use ferramentas elétricas em um ambiente úmido ou molhado. Providencie para que a área de trabalho esteja bem iluminada. Não use ferramentas elétricas próximas a líquidos ou gases inflamáveis.
3. Proteja-se contra as descargas elétricas.
- Evite o contato do corpo com as superfícies conectadas à terra (p. ex., tubulações, radiadores, fogões elétricos, refrigeradores).

4. Mantenha as crianças afastadas!
- Não permita que outras pessoas toquem na ferramenta ou no cabo. Mantenha-as afastadas da sua área de trabalho.
5. Guarde suas ferramentas em um local seguro.
- As ferramentas não usadas deverão estar guardadas em um local seco, fechado e fora do alcance das crianças.
6. Não sobrecarregue a máquina.
- Trabalhará melhor e com mais segurança dentro da margem de potência indicada.
7. Use a ferramenta adequada.
- Não use ferramentas ou dispositivos acopláveis de potência fraca demais para executar trabalhos pesados. Não use ferramentas para trabalhos aos quais não foram concebidas, por ex., não use uma serra circular manual para cortar ou podar uma árvore.
8. Vista uma roupa de trabalho apropriada.
- Não use roupas folgadas, nem jóias. Elas poderiam ficar presas por peças em movimento. Em trabalhos externos, recomenda-se usar luvas de borracha e sapatos de sola antiderrapante. Se o seu cabelo for longo, mantenha-o preso.
9. Use óculos de proteção.
- Use também uma máscara se o trabalho executado produzir pó.
10. Cuide do cabo de alimentação.
- Não puxe a máquina pelo cabo, nem o puxe para desligá-la da base da tomada. Proteja o cabo do calor, do óleo e das quinas cortantes.
11. Fixe bem a peça de trabalho.
- Use um dispositivo de fixação ou um grampo para manter firme a peça de trabalho. Isso é mais seguro que usar a sua mão e permite-lhe ter ambas as mãos livres para manusear a ferramenta.
12. Não aumente demais o seu raio de ação.
- Evite adotar uma posição que cause fadiga ao seu corpo. Mantenha um apoio firme no chão e conserve o equilíbrio a todo o momento.
13. Conserve as suas ferramentas com cuidado.
- Mantenha as suas ferramentas afiadas e limpas a fim de trabalhar melhor e com mais segurança. Observe as prescrições de manutenção e as indicações de troca de disco. Verifique regularmente o estado da tomada e do cabo de alimentação e, caso estejam danificados, providencie a troca destes por parte de um Serviço Técnico Autorizado. Verifique o cabo de extensão periodicamente e troque-o se estiver danificado. Mantenha os cabos secos e isentos de óleo e de gordura.
14. Desconecte o plugue da tomada.
- Em caso de não utilização, antes de proceder à manutenção e quando trocar o disco abrasivo, desligue a máquina.
15. Retire as chaves de operação.
- Antes de ligar a ferramenta, assegure-se de que as chaves e utensílios de regulagem tenham sido retirados.
16. Evite um arranque involuntário.
- Não transporte a máquina com o dedo no interruptor enquanto estiver ligada. Assegure-se de que o interruptor esteja na posição de parado antes de ligar a máquina à rede.

17. Extensão para fora
- Na parte de fora, use somente cabos de extensão homologados e marcados consequentemente para isso.
18. Fique atento
- **Trate com cuidado o trabalho que está sendo executado. Não opere a ferramenta quando estiver cansado.**
19. Controle se a sua ferramenta estiver danificada.
- Antes de usar novamente a ferramenta, verifique cuidadosamente os dispositivos de segurança ou as peças levemente danificadas. Verifique se o funcionamento das peças em movimento está correto. Todos os componentes devem estar montados corretamente e reunir as condições para garantir o funcionamento impecável da máquina. Todo dispositivo de segurança e toda peça danificada deve ser reparada ou substituída de forma apropriada por um agente de Serviço Técnico Autorizado, a menos que não seja indicada outra coisa no manual de instruções. Caso o interruptor esteja funcionando incorretamente, este deve ser substituído por um agente de Serviço Técnico Autorizado. Não use nenhuma máquina cujo interruptor não possa abrir e fechar o circuito corretamente.
20. Atenção!
- O uso de acessórios e acoplamentos diferentes dos mencionados no manual de instruções ou recomendados no catálogo do fabricante da máquina pode significar um risco de lesões pessoais.
- Não use esta ferramenta em trabalhos para corte de alvenaria, azulejos ou cerâmicas, isso invalidará a garantia imediatamente. Conserve a proteção do disco no seu lugar. SEMPRE USE ÓCULOS DE SEGURANÇA PARA PROTEGER OS SEUS OLHOS. Somente use discos com "Velocidade de segurança", no mínimo tão alta quanto as "min-1 a vácuo" marcadas sobre a placa de características. Use protetores para os seus ouvidos quando trabalhar por tempo prolongado. SEJA MUITO PRUDENTE. ESTA É UMA FERRAMENTA PERIGOSA E PODE INFRINGIR DANOS CORPORAIS GRAVES. NUNCA USE DISCOS DE SERRA PARA CORTAR MADEIRA OU OUTROS MATERIAIS. SÓ USE A AMOLADORA COM DISCOS ABRASIVOS DE CORTE DE DESBASTAMENTO.
21. Faça com que a sua ferramenta seja consertada por um especialista.
- Esta ferramenta elétrica está de acordo com as regras de segurança em vigor. Todo reparo deve ser feito por um agente de serviço técnico autorizado e somente com peças originais, caso contrário se perderá toda a garantia.
22. MANTENHA A ÁREA DE TRABALHO VAZIA. Esta ferramenta, por suas características, solta pedaços de material que são projetados em alta velocidade e são perigosos para pessoas e animais que se encontrem na área.
23. Nível de ruídos.
O ruído desta ferramenta elétrica está medido segundo o IEC 59 CO 11, IEC 704, DIN 45635 SEÇÃO 21, NFS 31-031 (84/537/EWG). O nível de ruídos no posto de trabalho pode ultrapassar os 85 dB (A). Neste caso, é necessário tomar medidas de proteção contra o ruído para o usuário da ferramenta.
Conserve bem as instruções de segurança!

Desmontagem

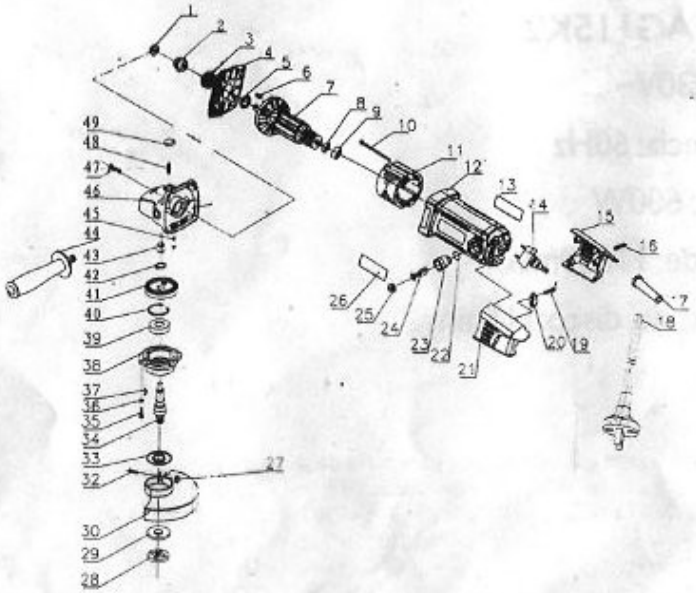

No	Descrição	No	Descrição
1	Porca	25	Tampa da escova
2	Engrenagem Pequena	26	Identificação
3	Rolamento	27	Porca
4	Capa Media	28	Arruela da tampa
5	Borracha	29	Arruela da tampa
6	Suporte da chave	30	rebolo da Tampa
7	Rotor	32	Parafuso
8	Rolamento	33	Tampa protetora
9	Assento do rolamento	34	Eixo
10	Parafuso	35	Parafuso
11	Stator	36	Arruela
12	Involucro	37	Suporte da chave
13	Placa de identificação	38	Tampa da frente
14	chave	39	Rolamento
15	Punho direito	40	anel elastico
16	Parafuso	41	Engrenagem grande
17	Manga do Cabo	42	Anel elástico
18	Cabo de força	43	Rolamento
19	Parafuso	44	Eixo do punho
20	Presilha do cabo	45	Eixo da Chave
21	Assento do rolamento	46	Cabeça ou gabinete frontal
22	Base da escova de carbono	47	Parafuso
23	Base da escova de carbono	48	Mola
24	Escova de carbono	49	Tampa

ESPECIFICAÇÕES TÉCNICAS

Modelo: AG115K2

Tensão:230V~

Frenquência: 60Hz

Potência: 600W

Velocidade: 11000min^{-1}

Diâmetro do disco:115mm

Fabricado na China